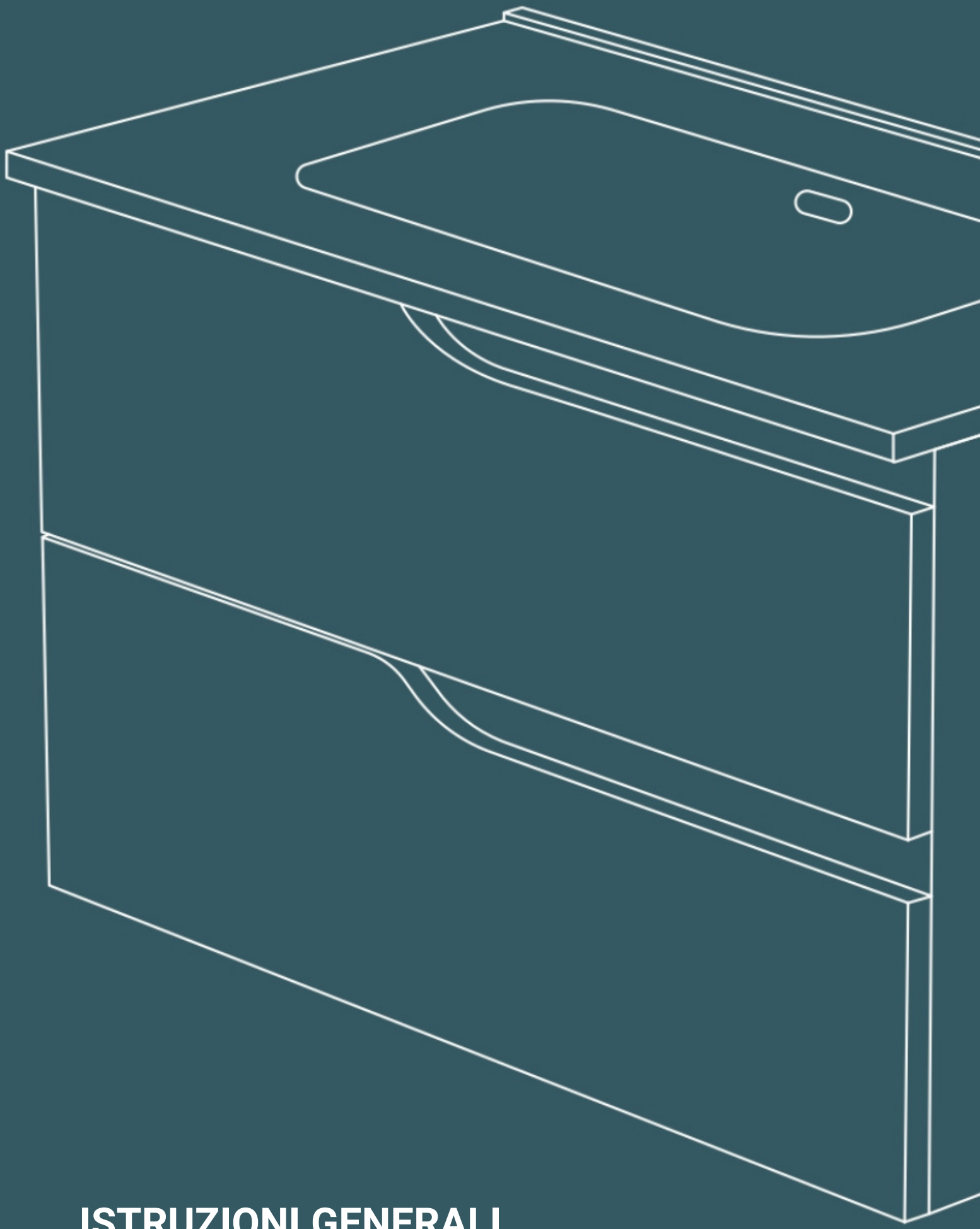

ISTRUZIONI GENERALI DI MONTAGGIO E INSTALLAZIONE

SAVINI
INDUSTRIA
ARREDOBAGNO

ISTRUZIONI GENERALI DI MONTAGGIO E INSTALLAZIONE

SOMMARIO

Attacco al muro	**6**
Base Colonna Girevole	**8**
Montaggio TOP Mensola	**9**
Cube	**10**
Ninfa	**11**
Iside	**12**
Febe	**13**
Montaggio Base Portalavabo Sospesa	**14**
Rallentatore Cassetto	**14**
Montaggio Piedini	**15**
Montaggio ruote Carrello	**17**
Registrazione cerniere	**17**
Antiribaltamento	**18**
Lavabi	**19**
Scarichi Portalavabo	**20**
Sistema di antiribaltamento	**19**
Lampada LED - Faretto LED	**21**
Specchiera con barra LED	**22**
Specchiera Panoramica	**23**

COSA TI SERVE

CACCIAVITE

METRO

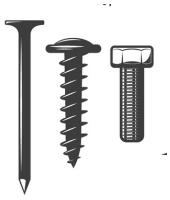

VITI PER FISHER
ADATTE AL TUO MURO

TRAPANO AVVITATORE

ISTRUZIONI E INFORMAZIONI SULLA SICUREZZA / *INSTRUCTION AND SAFETY INFORMATIONS – Reg. (UE) 305/2011 § 11.6*

- Trasporto e movimentazione dei lavabi: durante le operazioni di movimentazione e trasporto, al fine di evitare la rottura del lavabo e danni alle persone, si raccomanda di porre particolare attenzione e cura;
  Washbasins Transport and handling*: To avoid damage to person or goods, is recommended to be attention during transport and handling;*
- Istruzioni per la conservazione e l'immagazzinamento: I materiali utilizzati consentono al lavabo di sopportare bene l'umidità ed il contatto diretto con l'acqua. Tuttavia prima che il lavabo venga disimballato, se ne raccomanda la conservazione e l'immagazzinamento in locali asciutti, per prevenire il deterioramento dei materiali utilizzati per l'imballo ed i conseguenti rischi derivabili dalla movimentazione di lavabi contenuti in imballi deteriorati ed instabili;
  Preservation and storage instruction*: although washbasin component materials withstand damp and to water direct contact, is recommended, before unpacking, to preserve and store them inside dry places, to avoid packing deterioration and derivable risks during handling operations.*
- Apertura imballo: le operazioni di disimballo devono essere eseguite con cura, facendo attenzione al verso ALTO contraddistinto dal simbolo indicato dalla Fig.1. Al fine di non danneggiare il contenuto, non usare coltelli o taglierine per aprire l'imballo in cartone. Dopo aver tolto i punti metallici con una pinza, aprire l'imballo ed assicurarsi che il lavabo sia integro in tutte le sue parti. Se il lavabo è danneggiato o difettato, non effettuare il montaggio; rivolgersi al rivenditore. **Eventuali contestazioni dopo il montaggio non saranno in ogni caso accettate.** Gli elementi che compongono l'imballo non devono essere lasciati alla portata dei bambini in quanto potenziale fonte di pericolo. I materiali usati per l'imballo devono essere riciclati ♻ o eliminati rispettando i regolamenti locali;
  Unpacking*: special care must be taken in unpacking operation, pay attention to up arrows (Fig.1). To avoid washbasin damage, don't use knives or cutters to unpacking carton box. First remove metal staples using tongs, then open the carton box and make sure that washbasin is intact and undamaged. If washbasin is damaged, defective or imperfect, don't mount it; contact retailer.* ***Dispute will be rejected after mount.*** *"WARING" keep packaging out of reach of children.*

  All packaging materials must be recycled ♻ or deleted in conformity to the local regulations.

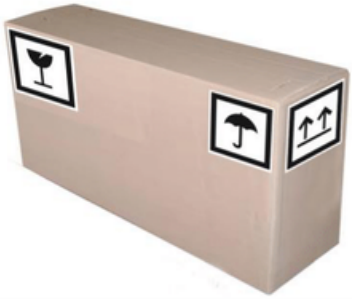

Fig.1

- Il lavabo può essere utilizzato esclusivamente se montato su base porta-lavabo;
  Washbasin can only be used if mounted on washbasin unit;
- Il montaggio del lavabo e dei collegamenti idraulici deve essere effettuato **esclusivamente** da **personale esperto ed abilitato;**
- *Washbasin's fixing and necessary plumbing connection must be done only by **qualified and expert workers**;*
- Non apportare modifiche al lavabo;
  Don't bring changes to the washbasin;
- Non effettuare il montaggio se, dopo l'apertura dell'imballo, il lavabo non è integro o si presenta danneggiato o difettato;
  Do not mount washbasin if, after unmpacking, it appear damaged or defective or imperfect;
- Non usare il lavabo come punto di appoggio per raggiungere parti superiori;
  Do not use washbasin as supporting point in order to reach higher parts;

Silicone / Sylicon

Usare guanti / Use Gloves

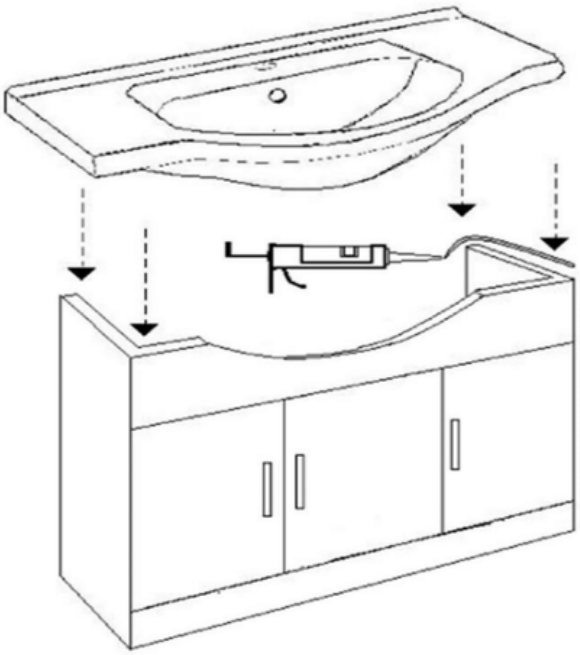

- Per il fissaggio del lavabo sul mobile, utilizzare prodotti non acetici (silicone);
  To fix washbasin make use of non acetic products (silicone)
- Siliconare il bordo del mobile per impedire le infiltrazioni di acqua;
  Apply silicone on the furniture's edge to prevent water infiltration;
- Poggiare il lavabo sul bordo appena siliconato, assicurandosi che ci sia aderenza tra il lavabo e il bordo del mobile;
  Place washbasin on siliconed furniture's edge, making sure the adherence between washbasin and furniture's edge;

- <u>Istruzioni per la pulizia</u>:

  Pulizia giornaliera: passare un panno morbido pulito sulle superfici. Usare esclusivamente detergenti delicati.;

  Daily clean: Clean the surfaces with a damp cloth. Use only gentle cleaning products;

  - NON USARE/ NON FARE (*do not use/do not)*
    - Detergenti forti o abrasivi o detergenti per scarichi domestici;
      Strong or abrasive cleaner or drain cleaner;
    - Soluzioni caustiche;
      Alkaline cleaner;
    - Detergenti a base di acido fluoridrico;
      Hydrofluoric acid cleaners;
    - Le tinture per capelli possono macchiare la ceramica;
      Hair colouring products can stain the ceramics;
    - Non lasciare a contatto la ceramica con oggetti che rilasciano ruggine;
      Do not leave objects that make rust in contact with the ceramic;

- SMALTIMENTO DEL LAVABO A FINE CICLO DI UTILIZZO / (*Recycling and disposal rules*) :

  Alla fine del ciclo di utilizzo, non disperdere il prodotto nell'ambiente; lo smaltimento deve avvenire nel rispetto dei regolamenti e delle leggi locali;

  At the end of cycle usage, do not waste the product on environment; the material must be recycled or deleted in conformity to the local regulations

SICUREZZA

I pensili, le specchiere, l'impianto elettrico e quello idraulico devono essere installati e/o collegati da personale specializzato; Non apportare modifiche al mobile tali da compromettere la stabilità della struttura; Non appesantire i ripiani con carichi eccessivi (è consigliabile considerare come carico massimo 2 kg); Non usare i ripiani come punti d'appoggio per raggiungere parti superiori.

MONTAGGIO

Far installare i mobili da personale specializzato, usare tasselli ad espansione di portata adeguata e specifici per il tipo di muratura esistente. Accertarsi se la muratura è adatta a ricevere mobili sospesi (es. cartongesso).

PULIZIA

Prestare attenzione e cura nella scelta dei prodotti per la pulizia del mobile (non usare agenti chimici o solventi, si raccomanda di utilizzare solo un panno umido e sapone neutro). In casi particolari fare sempre una prova in punti non in vista.

MANUTENZIONE

Accompagnare sempre la chiusura delle ante e dei cassetti; Interporre una protezione fra la superficie del mobile ed eventuali sorgenti di calore; Evitare il contatto diretto di acqua sulle parti in legno del mobile; Evitare l'elevata umidità dell'aria nella stanza dove è presente il mobile per non incorrere nel fenomeno di espansione del legno ed evitare il distacco dei bordi; Il legno esposto alla luce può subire variazioni di tonalità del colore; Non apporre sul mobile scritte e non incollare poster o adesivi di ogni genere.

ATTACCHI AL MURO

ATTACCO SEMPLICE PER SPECCHIERE CON PENSILI, PENSILI SINGOLI E DOPPI

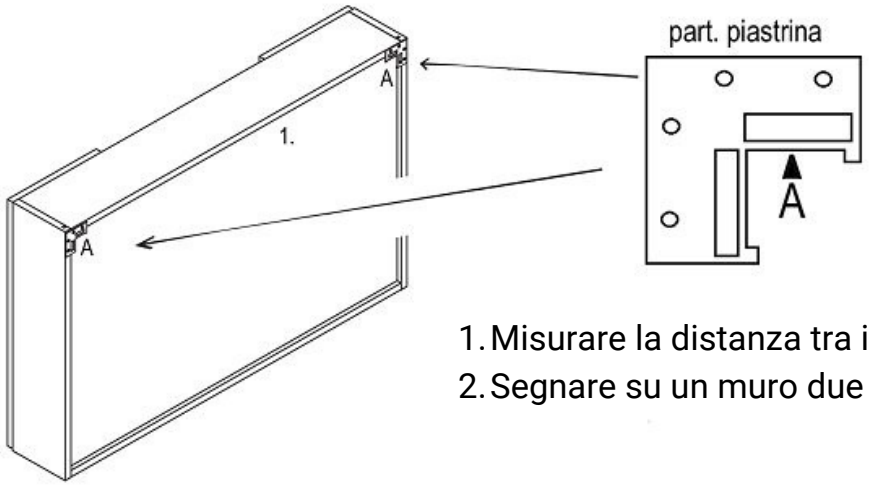

1. Misurare la distanza tra i punti A delle due piatrine
2. Segnare su un muro due punti a corretta distanza.

IMPORTANTE
PER IL MONTAGGIO A PARETE UTILIZZARE TASSELLI COMPATIBILI CON IL TIPO DI MURO
AVVERTENZA
L'INSTALLAZIONE ELETTRICA DEVE ESSERE EFFETTUATA DA PERSONALE TECNICO ABILITATO, OSSERVANDO LE DISTANZA DI SICUREZZA PREVISTA DALLA LEGGE PER IL GRADO DI PROTEZIONE CUI L'IMPIANTO E' CERTIFICATO

ATTACCO REGOLABILE PER SPECCHIERE E PENSILI MULTIUSO E MOBILI SOSPESI

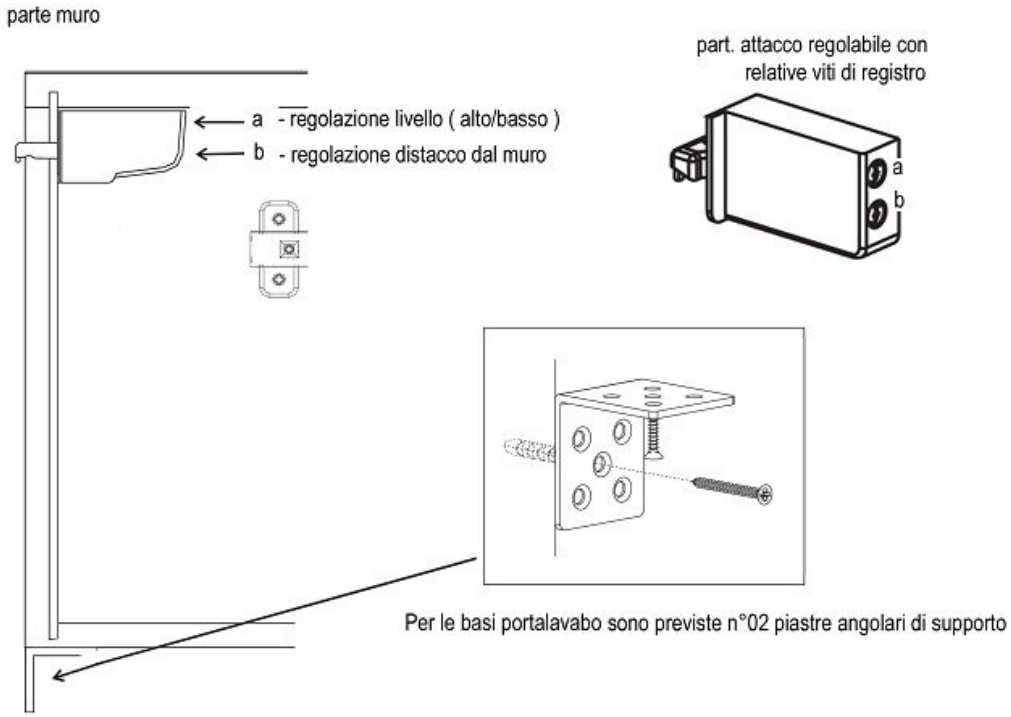

ATTACCHI AL MURO

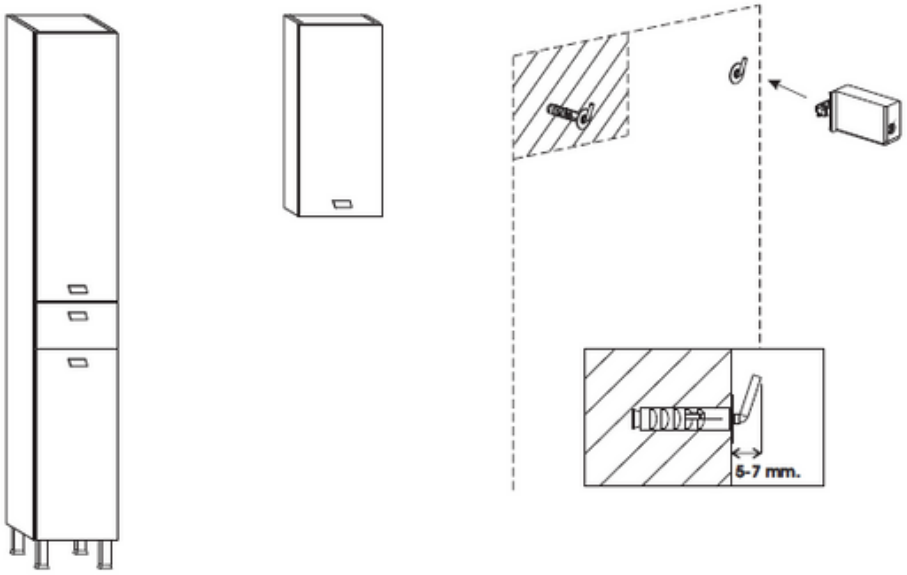

Agire con un giravite per regolare l’attaccaglia in profondità (A) ed in altezza (B).

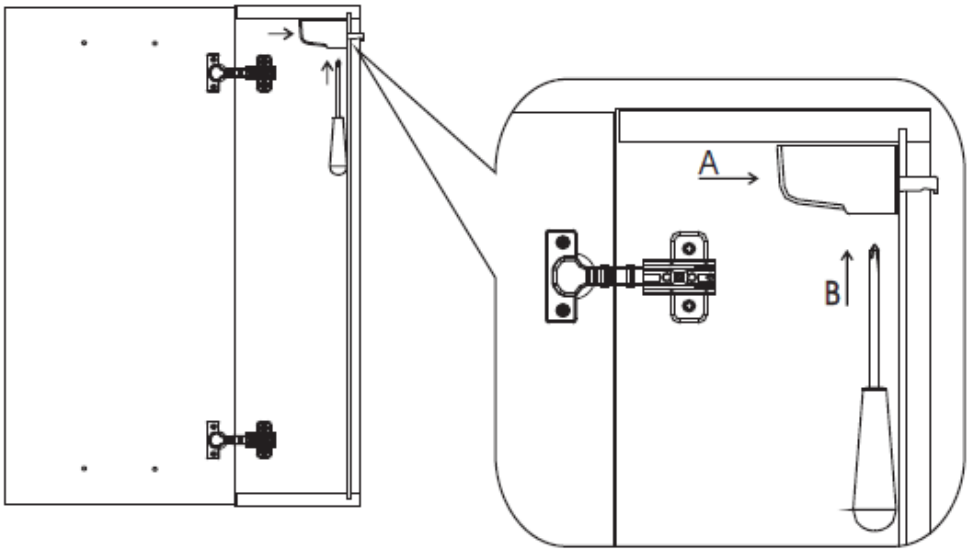

SPECCHIERE

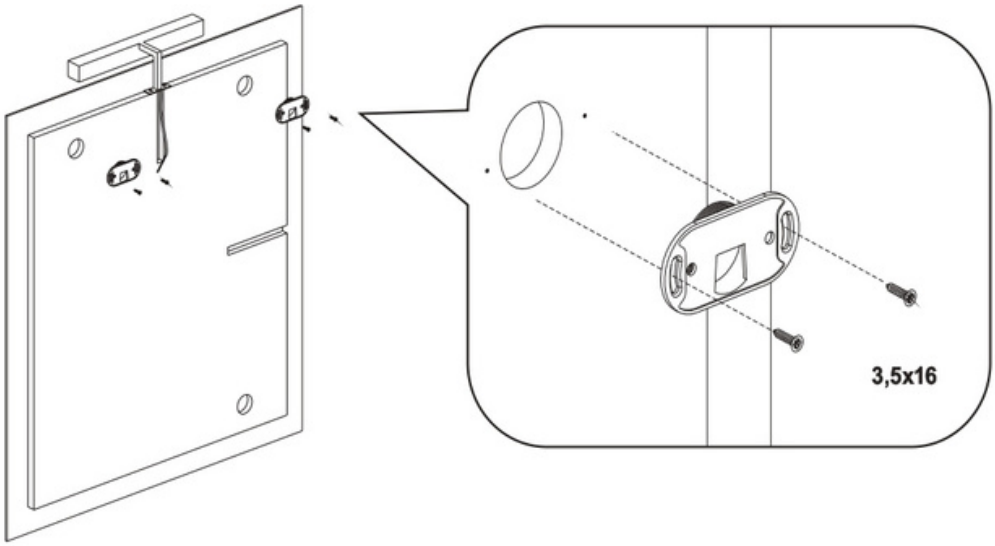

ATTACCHI AL MURO

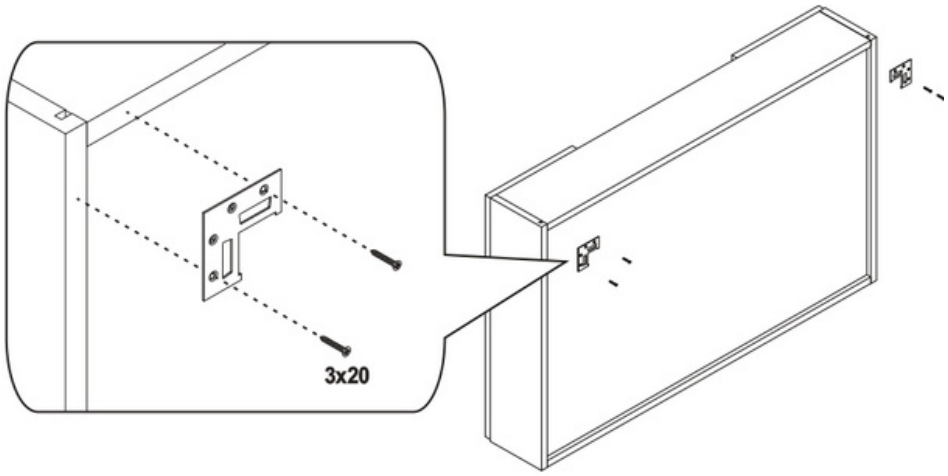

SPECCHIERE

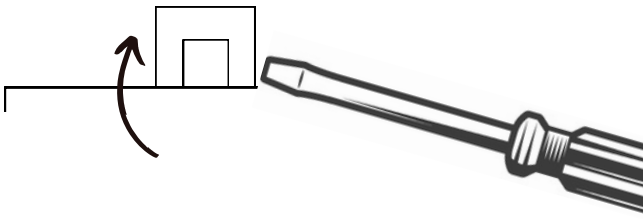

Nelle specchiere predisposte, l'attaccaglia per il muro risulterà schiacchiata sul cappello della specchiera.

Attraverso l'uso di un cacciavite sollevare l'attaccaglia e renderla parallela al pannello dello specchio. Con l'uso di una matita, segnare il muro all'altezza dei fori per le viti per le attaccaglie. Forare il muro, inserire fischer con gancio (come visibile a pagina 4) e installare la specchiera.

BASE COLONNA GIREVOLE

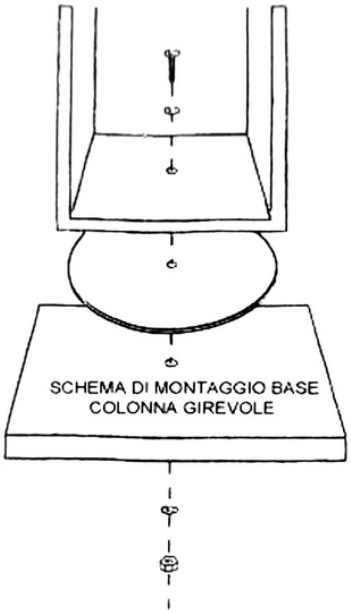

Posiziona il disco girevole tra la base della colonna e la base in legno quadrata.

Attraverso l'utilizzo della vite fissare il disco girevole come indicato nella figura accanto.

MONTAGGIO TOP MENSOLA

Posizionare il top sopra il mobile facendo attenzione che il piano con l'adesivo guardi verso il basso.

Utilizzare le **4 viti 3.5 x 30** in dotazione per fissare i fianchi/cappello al top.

In base alla tipologia di mobile, nel fianco può essere presente un fissaggio frontalino nero.
Se presente fissare il top utilizzando i due fori presenti nel fissaggio frontalino.

Se assente, utilizzare le 4 viti in dotazione per fissare direttamente il cappello alla base al top.

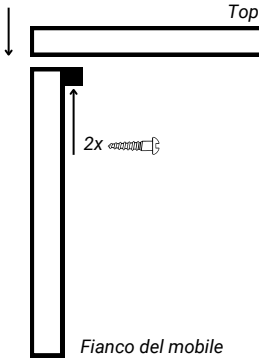

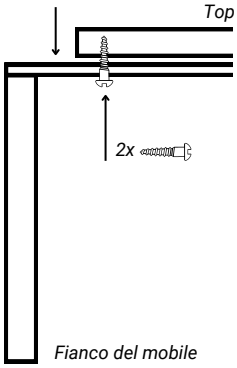

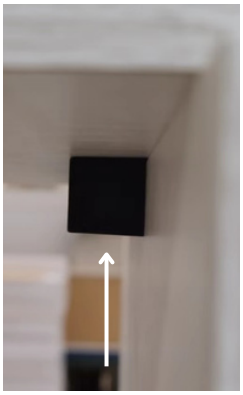

Altezza scarico da terra CM. 45/50

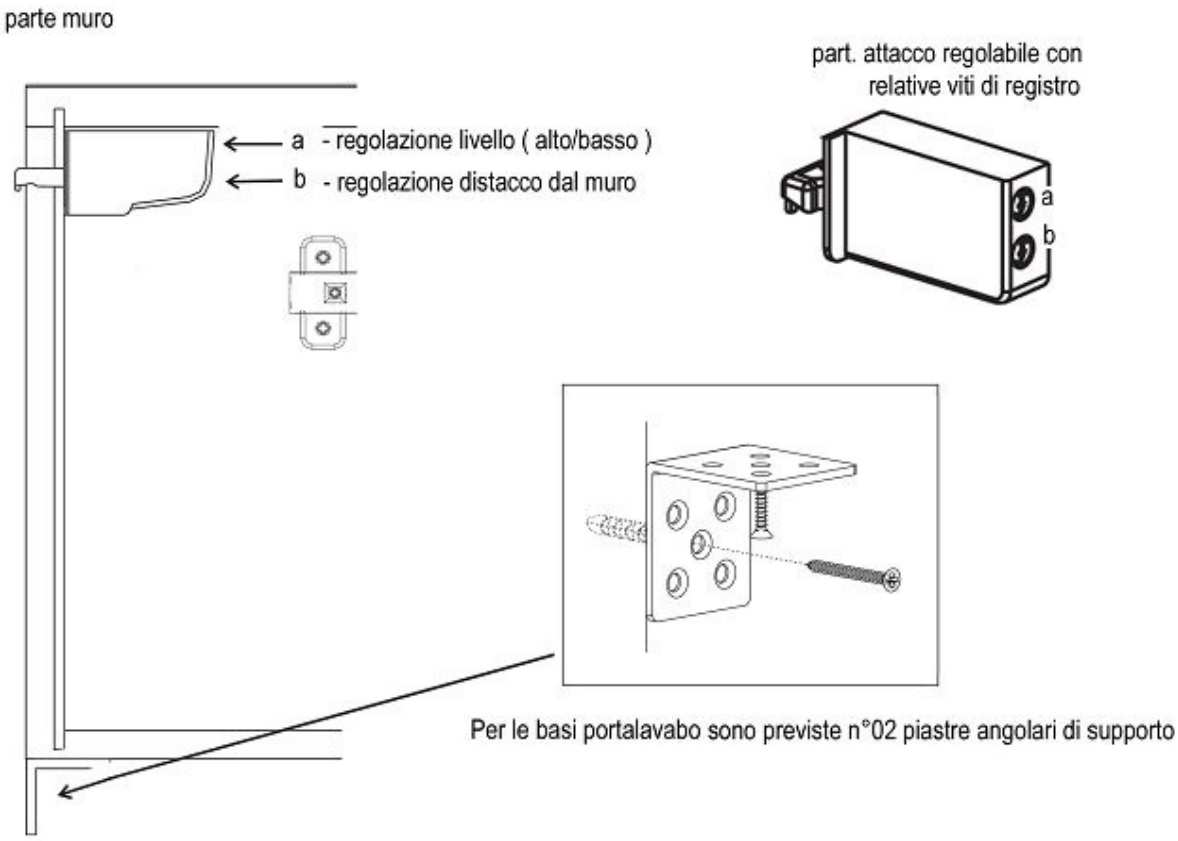

CUBE

Altezza scarico da terra CM. 45/50

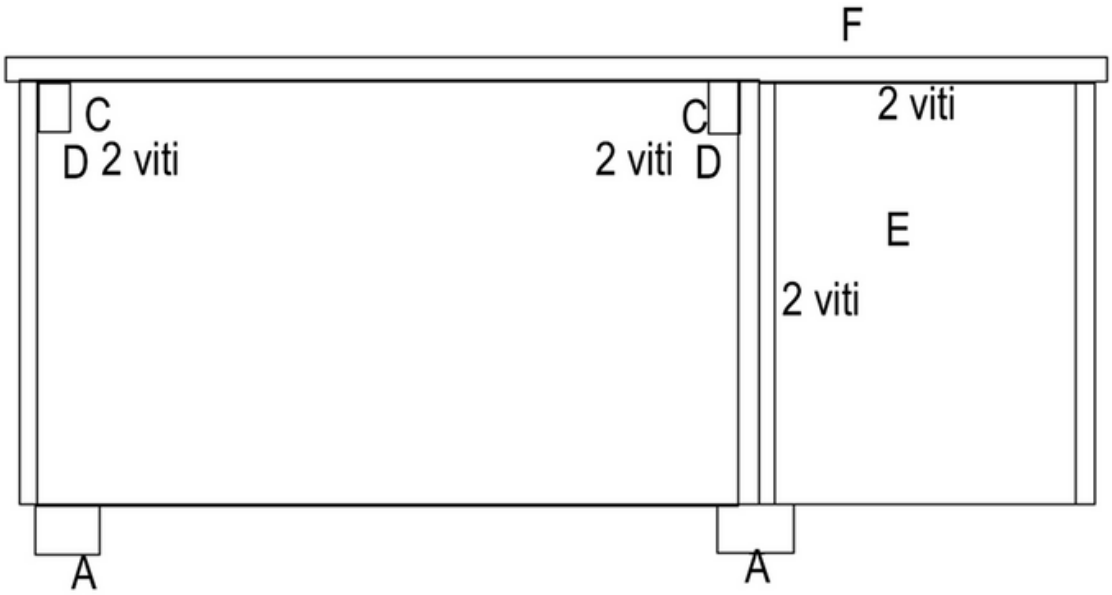

Fissare le due piastre angolari *A* a muro.
Fissare una delle due piastre angolari tra la base due cassettoni e il modulo a giorno/con anta.

Appoggiare sulle piastre la base due cassettoni e segnare sul muro la posizione per i fori per l'attacco dei tasselli per le attaccaglie (in figura *C*).

Fissare la base portalavabo, sistemare il modulo a giorno/con anta al suo fianco poggiandolo sulla piastra angolare.

Nel kit di montaggio sono presenti 8 viti della stessa lunghezza:

n. 2 viti: fissaggio parte interna del fianco del modulo a giorno/con anta alla base portalavabo
n.4 viti: fissaggio del piano superiore *F* attraverso due supporti in plastica posti nella parte interna in alto del fianco della base portalavabo
n. 2 viti: fissaggio del modulo a giorno/con anta alla parte inferiore del piano

NINFA

Fissare le staffe alla parete verificando che siano in piano tra loro, consigliabile l'utilizzo di una livella.

I tasselli sono esclusi dalla confezione e vanno utilizzati tasselli idonei alla tipologia di muro (tre tasselli per staffa).

Appoggiare il piano sopra le staffe.

Attraverso le viti di registro sulle staffe (due per staffa) è possibile regolare il piano.

Una volta appoggiato il piano e regolato le viti di registro, fissare il piano alle staffe con le 4 viti in dotazione (due per staffa).

É consigliato applicare una linea di silicone nella parte posteriore del piano.

Il foro per scarico lavabo e/o attacco rubinetteria deve essere eseguito da personale qualificato; il foro del rubinetto non deve mai essere fatto ad una distanza inferiore di 10 cm dai margini del piano.

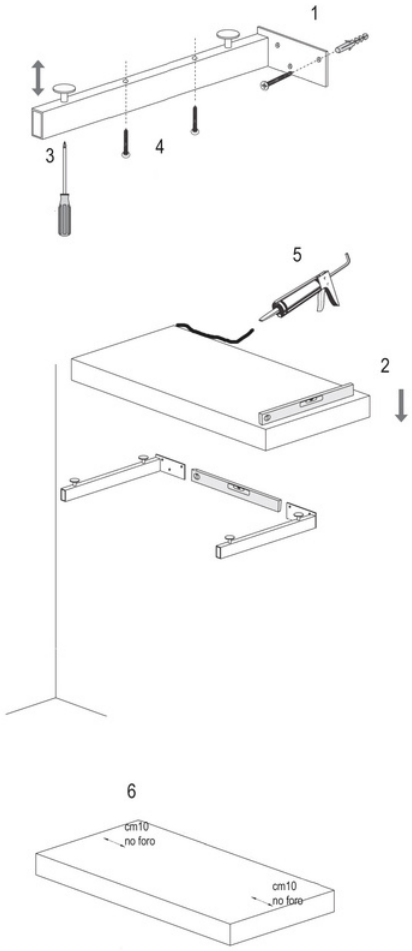

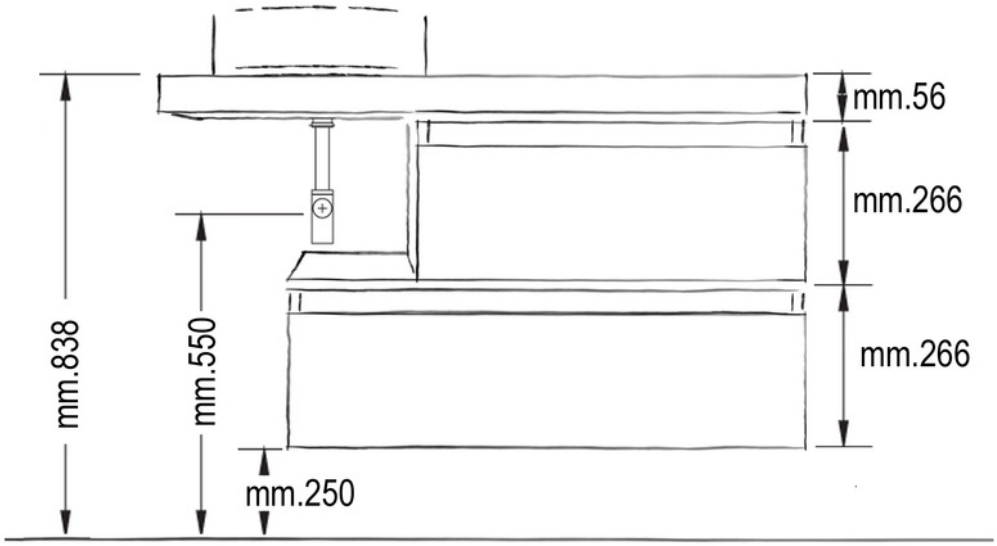

ISIDE

CONTENUTO

KIT MANIGLIA
n.2 VITE MANIGLIA
n.2 MANIGLIE NERE

KIT MOBILE SOSPESO
n.2 PIASTRA ANGOLARE
n.3 CODETTA - GANCIO
n.5 FISHER TASSELLO
n.2 VITE PER TASSELLO A MURO
N.4 VITE AUTOFILETTANTE PER PIASTRA ANGOLARE

Rimuovi il cassetto superiore facendo scivolare verso il centro del cassetto la levetta bianca posta nella parte inferiore. Solleva il cassetto leggermente e rimuovilo. (Fig.1)

(Fig.1)

(Fig.2)

(Fig.3)

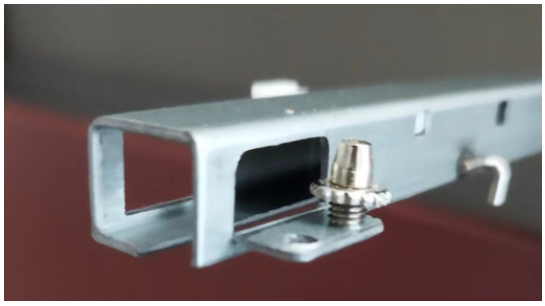

(Fig.4)

(Fig.5)

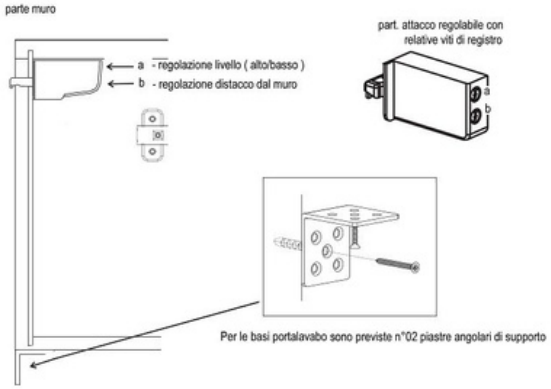

Inserire i fisher e gancio nel muro e serrare le viti di registro dell'attaccaglia.

Fissare le due piastre angolari nella parte inferiore del mobile, prendendo le misure attraverso i fori presenti sulle piastre e fissandoli a muro conla vite lunga e al mobile con la vite corta.
Riposizionare il cassetto superiore fissandolo attraverso i fori posteriori (Fig.3) al gancio presente sulla guida (Fig.2)

Fissare la parte anteriore del cassetto attraverso l'insetimento della vite di registro (Fig. 4) al foro sul fianco del cassetto.
Far scivolare la levetta bianca verso il fianco del mobile.

Posiziona infine il lavabo sul mobile e fissalo attraverso l'utilizzo di silicone.

FEBE

CONTENUTO

KIT PIEDINO
n.2 PIENDINO STRUTTURA METALLO NERA
n.1 PORTA SALVIETTE
n.4 VITE AUTOFILETTANTE NERA LUNGA (A)
n.4 VITE AUTOFILETTANTE NERA CORTA (B)
n.2 VITE TBL PORTA SALVIETTE (C)
n.4 PARACOLPI ADESIVI (D)
n.8 COPRIFORO ADESIVO NERO (E)

KIT MOBILE SOSPESO
n.2 PIASTRA ANGOLARE
n.3 CODETTA - GANCIO
n.5 FISHER TASSELLO
n.2 VITE PER TASSELLO A MURO
N.4 VITE AUTOFILETTANTE PER PIASTRA ANGOLARE

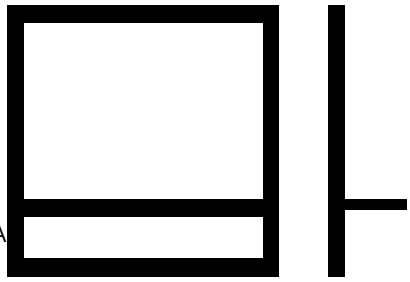

VISIONE FRONTALE VISIONE LATERALE

PIEDINO STRUTTURA METALLO NERA

ATTENZIONE: Le strutture metalliche nere non sono portanti.
Si raccomanda di lasciare il mobile sulle sole strutture il tempo necessario per fissare il mobile al muro.

POSIZIONE PIEDINO

VERSIONE 1 VERSIONE 2

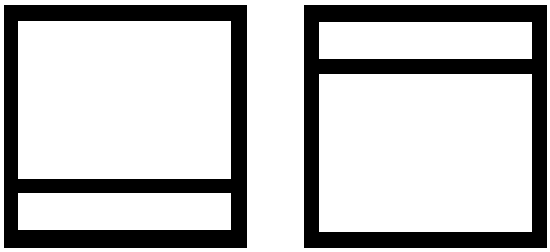

Installa il PIEDINO STRUTTURA fissandolo sul fianco del mobile utilizzando le viti A e B attraverso i fori presenti nella struttura metallica. (fig.1)

Allentare le attaccaglie dx e sx agendo sulle viti a e b come mostrato in figura sotto. Segnare dove forare il muro.

Consulta disegno a pagina 3.

Inserire i fisher e gancio nel muro e serrare le viti di registro dell'attaccaglia.

Fissare le due piastre angolari nella parte inferiore del mobile, prendendo le misure attraverso i fori presenti sulle piastre e fissandoli a muro conla vite lunga e al mobile con la vite corta.

Fissare il porta salviette al fianco del mobile con le viti C utilizzando i fori già presenti sul fianco. Effettuare il foro con una punta da 6mm, posizionando un pannello di legno di scarto in prossimità del foro di uscita al fine di salvaguardare il fianco del mobile.

Posizionare i paracolpi alla base del PIEDINO METALLICO (fig. 1)

Applicare i COPRIFORO ADESIVO NERO sui fori alla base dei piedino (fig.1)

Posiziona infine il lavabo sul mobile e fissalo attraverso l'utilizzo di silicone.

Fig. 1

MONTAGGIO BASE PORTALAVABO SOSPESA

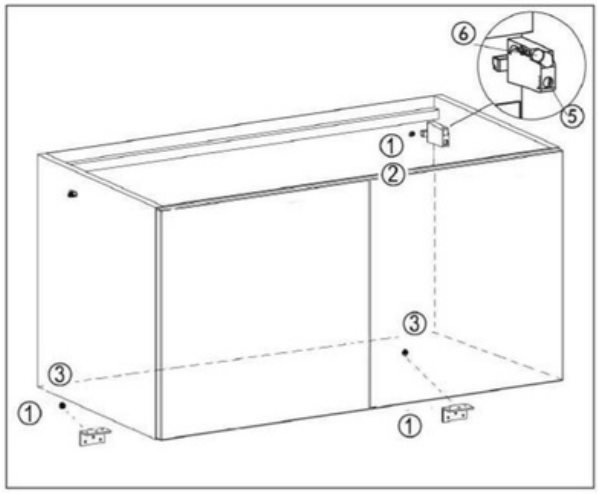

1. Segnare sulla parete dove eseguire i fori.
2.Con un trapano forare nei punti segnati utilizzando una punta dello stesso diametro del tassello.
3.Fissare a muro, nella parte inferiore, le piastre angolari.
4.Appoggiare la base e fissare le attaccaglie.
5.Accostare la base al muro tramite la vite 5.
6.Regolare l'altezza della base tramite vite 6.

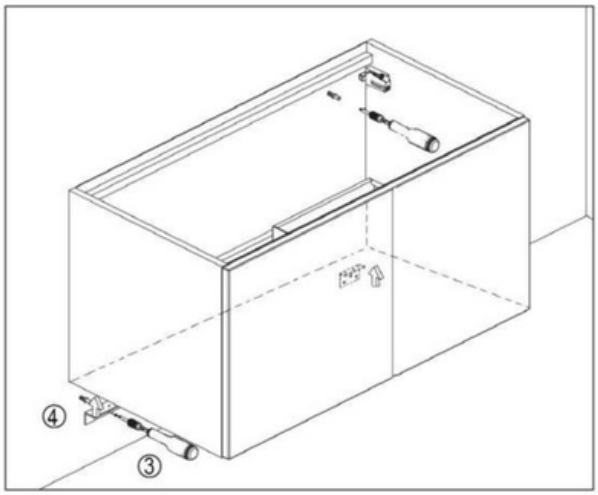

La confezione ferramenta contiene:

N. 2 PIASTRE ANGOLARI

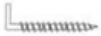

N. 3 CODETTE PER FISCHER

N. 5 FISCHER D10MM

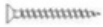

N. 2 VITI 6X60 PER FISSAGGIO PIASTRE ANGOLARI A MURO

N. 4 VITI 3,5 X 16 PER FISSAGGIO PIASTRE ANGOLARI A PARTE INFERIORE DEL MOBILE

IMPORTANTE: INSERIRE IL FISCHER A BATTUTA NEL FORO DELLA PIASTRA ANGOLARE

IN CASO DI RIBALTAMENTO O DI CADUTA, IL MOBILE PUÒ PROVOCARE LESIONI DI GRAVE ENTITÀ, ANCHE FATALI. PER EVITARE TALE RISCHIO È NECESSARIO FISSARE ADEGUATAMENTE IL MOBILE ALLA PARETE. LE MODALITÀ DI FISSAGGIO DIPENDONO DALLA TIPOLOGIA E DALLA RESISTENZA DELLA VOSTRA PARETE, PERTANTO IL MATERIALE DI FISSAGGIO (ES. TASSELLI, GANCI, VITI) EVENTUALMENTE PRESENTI NELLA CONFEZIONE, VIENE FORNITO A TITOLO PURAMENTE INDICATIVO E ANDRÀ QUINDI CORRETTAMENTE VERIFICATO ED EVENTUALMENTE SOSTITUITO A SECONDA DEL CASO. CONSIGLIAMO VIVAMENTE DI RIVOLGERVI A PERSONALE SPECIALIZZATO DI VOSTRA FIDUCIA PER DEFINIRE LA SCELTA DEI CORRETTI ACCESSORI. IL MOBILE PUÒ NECESSITARE DI COLLEGAMENTO DI PARTI ELETTRICE E/O IDRAULICHE. L'INSTALLAZIONE DEVE ESSERE EFFETTUATA IN CONFORMITÀ ALLE NORMATIVE VIGENTI DA PARTE DI PERSONALE ABILITATO.

RALLENTATORE CASSETTO

HAI APPENA REINSERITO IL CASSETTO E TI SEMBRA DIFETTOSO? CONTROLLA IL RALLENTATORE.

Nei modelli predisposti, troverai nei cassetti dei rallentatori. Questi strumenti garantiscono una apertura ammortizzata e il soft closing. Qualora ti capitasse di rimuovere il cassetto ricorda di reinserirlo controllando che il rallentatore sia nella giusta posizione.

MONTAGGIO PIEDINI

BASI PORTALAVABO, LAVATOI, MULTIUSO IN GENERALE

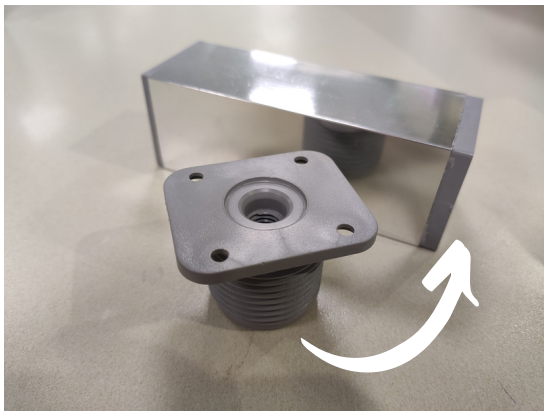

Foto dei PIEDINI che troverai all'interno del pacco.

Sulla base del lavatoio troverai 4 viti già inserite per fissare i piedini.
Ti basterà semplicemente avvitare il piedino (con la parte rimovibile inserita) alla vite già presente sul mobile.

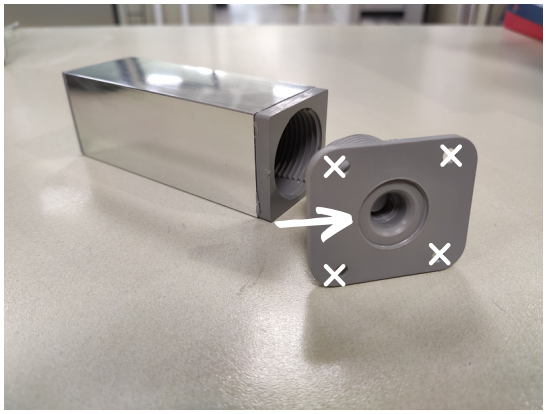

Non vi è necessità di forare ulteriormente il mobile per i 4 fori angolari che trovi sul piedino, questi infatti li utilizziamo per altre tipologie di mobili.

Qualora tu voglia utilizzare anche i 4 fori angolari, ti informiamo che non troverai i fori corrispondenti sul mobile ma dovrai essere tu a realizzarli.

BASI PORTALAVABO, LAVATOI, MULTIUSO IN GENERALE

Cosa troverai nel pacco?

Confezione di numero 4 piedini con relative viti

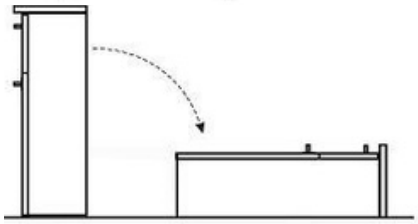

Prima di effettuare il montaggio
chiudere ante e/o cassetti del mobile, posizionarlo in orizzontale su una superficie piana

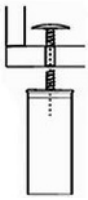

Avvitare i piedini con le relativi viti nei fori predisposti alla base del mobile. Alzare con cura il mobile e installarlo nella sede prescelta.

MONTAGGIO PIEDINI

SCARPIERE E CASSETTIERE

Esempio di scarpiera a ribalta con piedino triangolare

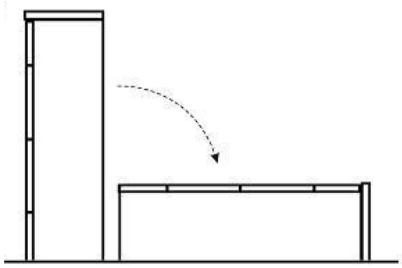

Cosa troverai nel pacco?

Confezione di numero 4 piedini con relativi viti

Prima di effettuare il montaggio
chiudere ante e/o cassetti del mobile, posizionarlo in orizzontale su una superficie piana

Posizionare la sagoma, precedentemente ritagliata, su ciascuno dei 4 angoli alla base
del mobile, effettuare dei prefori con un cacciavite in corrispondenza dei fori A della sagoma per agevolare l'inserimento delle viti.

Avvitare i piedini con le relativi viti nei fori predisposti alla base del mobile.
Alzare con cura il mobile e installarlo nella sede prescelta.

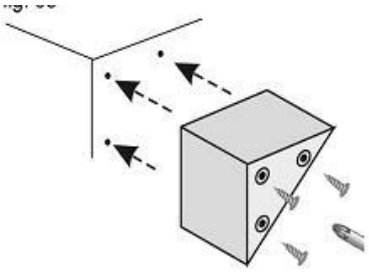

INSTALLAZIONE LAVATOIO

FISSARE AL MURO IL LAVATOIO CON I FISHER IN DOTAZIONE

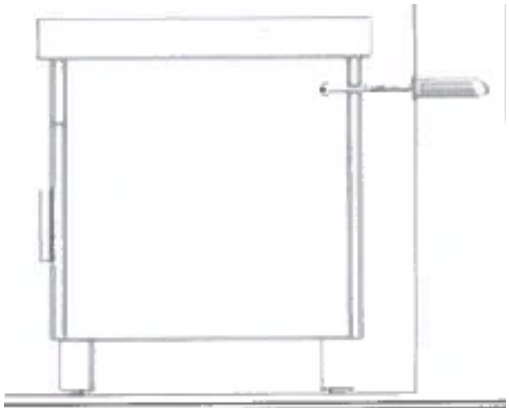

APPLICARE DEL SILICONE NEUTRO LUNGO IL BORDO E APPOGGIARE LA VASCA

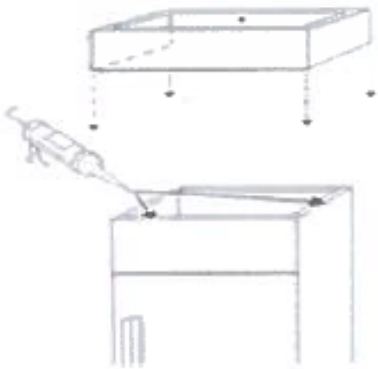

MONTAGGIO RUOTE CARRELLO

Separare con attenzione l'imballo dal carrello.
Utilizzando l'imballo come piano di appoggio, posizionare l'articolo di fianco per assembleare le rispettive ruote.

Appoggiare la sagoma per fori basetta/rotelle presente all'interno della confezione in corrispondenza di ogni angolo della parte inferiore del carrello.

Segnare con un cacciavite o punteruolo in corrispondenza dei punti neri la parte esatta dove inserire la vite.

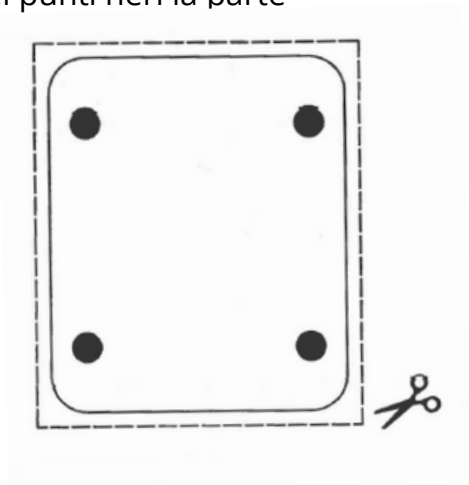

All'interno troverete un kit ferramenta che comprende :
- n. 4 ruote, di cui n. 2 con freno da montare anteriormente,
- n. 16 viti per fissaggio ruote,

- Foglietto con sagoma piedini per inserimento viti

REGISTRAZIONE CERNIERE

HAI APPENA INSTALLATO IL MOBILE E LE ANTE TI SEMBRANO STORTE? NON PREOCCUPARTI, VANNO SOLO REGISTRATE LE CERNIERE

Le cerniere hanno tre distinte regolazioni necessarie per allineare le ante rispetto al telaio del mobile. Grazie alle cerniere è possibile muovere sensibilmente le ante verso l'esterno o l'interno, da sinistra a destra, e infine, verso l'alto o il basso.

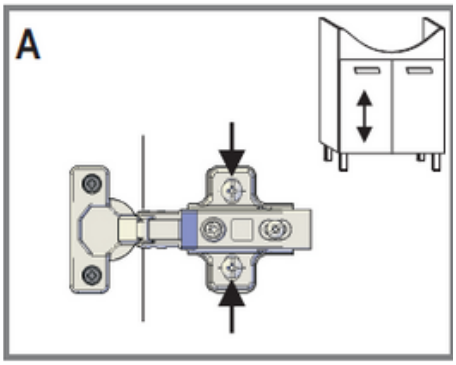

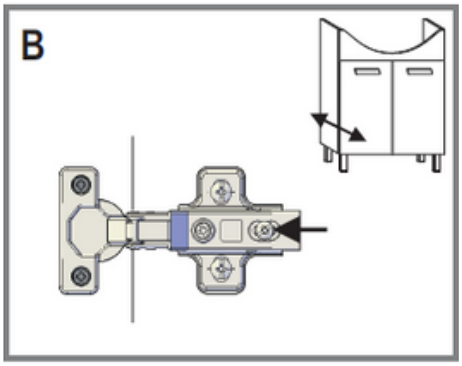

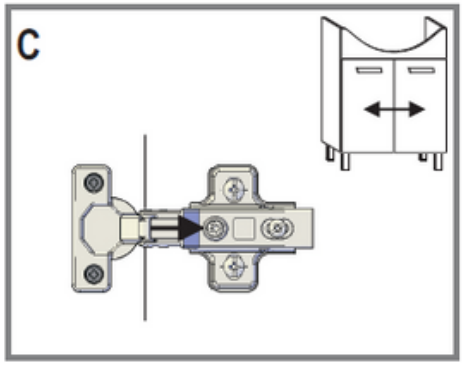

Svitare le viti indicate e muovere l'anta in alto o in basso per sistemarla.
Fissarla nuovamente.

Svitare la vite indicata e muovere l'anta verso l'interno o l'esterno per sistemarla.
Fissarla nuovamente.

Svitare la vite indicata e muovere l'anta verso destra o sinistra per sistemarla.
Fissarla nuovamente.

SISTEMA DI ANTIRIBALTAMENTO

Il sistema di antiribaltamento previene il rischio di ribaltamento del mobile, garantendo quindi una sicurezza nel suo utilizzo.
Fissare il mobile a muro come mostrato nelle figure in sequenza.

Cosa troverai nel pacco?
n. 1 piastre angolari con asole di registro
n. 1 viti lunghe per fisher
n. 1 viti corte
n. 2 rondelle

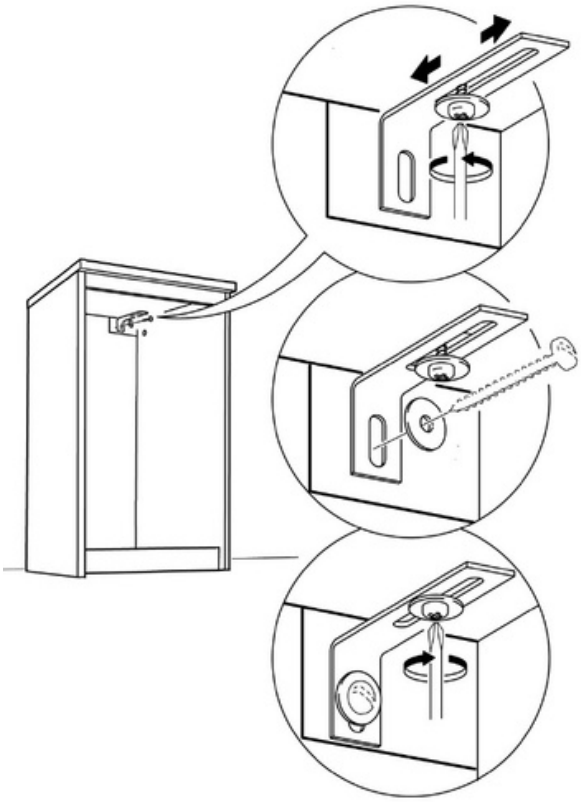

Regola l'asola della piastra angolare.

Fissa l'asola al muro utilizzando un fisher indicato al tipo di muro.

Stringi la vite all'asola di registro in modo da fissare il mobile.

INSTALLAZIONE PIEDINI

Contenuto confezione: N.2 PIEDINI + N2. CAPSULE IN METALLO + N.2 PIEDINI BASSI

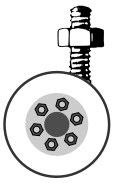

Poni il copricolonna su una superficie piana di lato. Con l'ausilio di un martello inserisci dall'interno del mobile le capsule in metallo nei fori presenti sulla parte posteriore della base del copricolonna. Avvita dall'esterno del copricolonna le ruote all'altezza da te desiderata.
Installa i due piedini bassi in plastica nei fori presenti alla base.

INSTALLAZIONE MANIGLIE

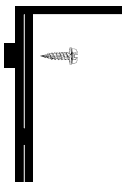

Utilizza i prefori presenti sui cassetti e sulle ante per installare le maniglie. Utilizza le viti più corte per le ante, le più lunghe per i cassetti.

Le maniglie vanno avvitate dall'interno del cassetto/anta. Utilizzare i copriforo bianchi per coprire i fori a vista all'interno del mobile. Utilizzare i cuscinetti all'interno del cassetto/anta per attutire il rumore.

LAVABI

LAVABI DA APPOGGIO

FORARE IL PIANO

Posizionare il lavabo sul piano e tracciare il foro per il passaggio della piletta.
Scegliere il miscelatore con altezza adeguata al lavabo.

La dimensione del foro deve consentire il passaggio dei tubi flessibili.
Realizza un foro leggermente più piccolo del foro del miscelatore, per offrire un appoggio stabile.

Praticare i fori con utensili adatti al tipo di piano.

INSTALLARE IL LAVABO

Stendere il silicone sotto il lavabo e posare subito sul piano.

Inserire la piletta con la sua guarnizione dentro il lavabo, poi fissarla sotto il piano.

ATTENZIONE: FAR FORARE IL PIANO DA PERSONALE SPECIALIZZATO

Silicone / Sylicon

Usare guanti / Use Gloves

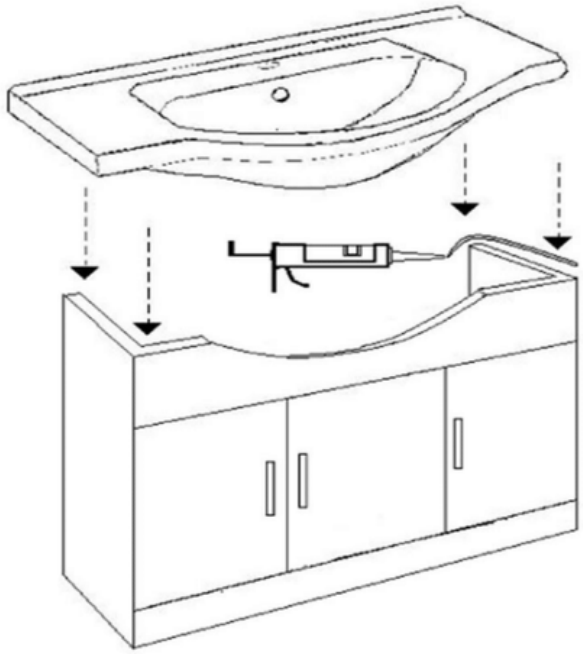

- Per il fissaggio del lavabo sul mobile, utilizzare prodotti non acetici (silicone);
  To fix washbasin make use of non acetic products (silicone)
- Siliconare il bordo del mobile per impedire le infiltrazioni di acqua;
  Apply silicone on the furniture's edge to prevent water infiltration;
- Poggiare il lavabo sul bordo appena siliconato, assicurandosi che ci sia aderenza tra il lavabo e il bordo del mobile;
  Place washbasin on siliconed furniture's edge, making sure the adherence between washbasin and furniture's edge;

SCARICHI PORTALAVABO

BASE PORTALAVABO SOSPESA PER LAVABI CONSOLLE

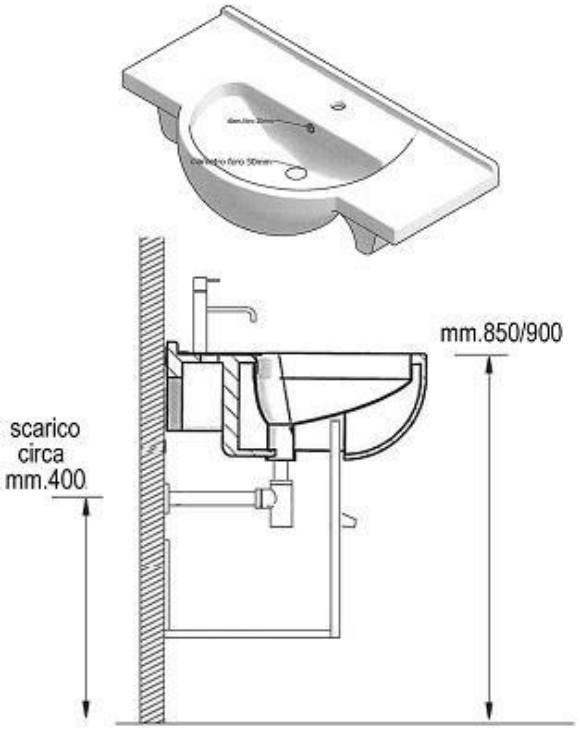

BASE PORTALAVABO CON PIEDINI E/O CON ZOCCOLO A TERRA PER LAVABO CONSOLLE

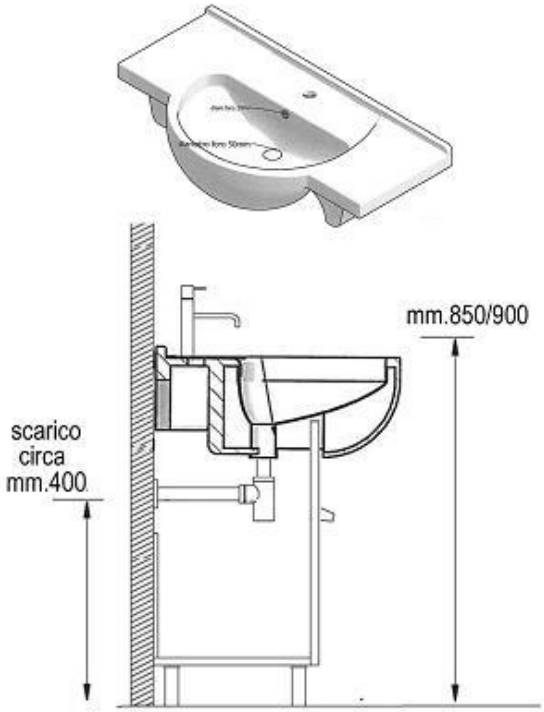

BASE PORTALAVABO SOSPESA PER LAVABI TUTTO PIANO

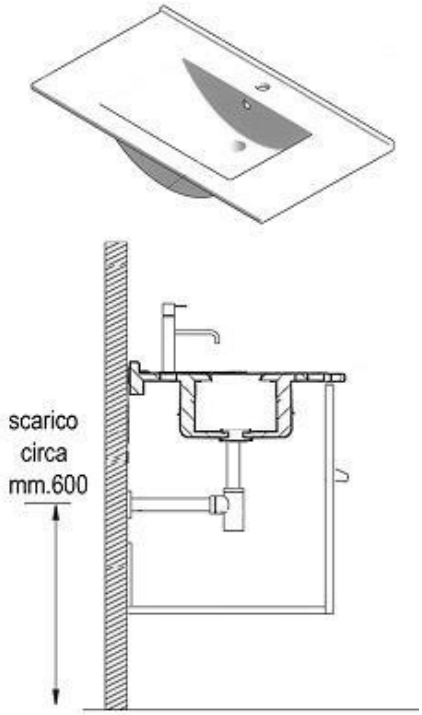

BASE PORTALAVABO SOVRAPPOSTA E/O SFALZATA PER LAVABO TUTTOPIANO

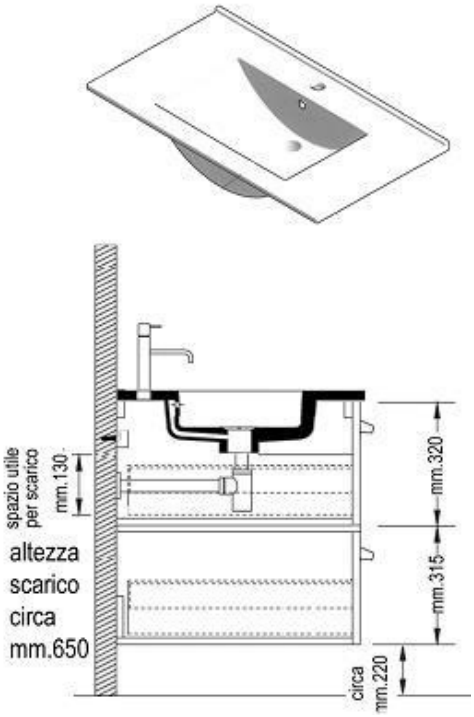

LAMPADA LED E FARETTO LED

Apparecchi destinatI esclusivamente per interni.
L'installazione può richiedere il coinvolgimento di personale qualificato.

LAMPADA LED

Agendo sull'interruttore generale dell'impianto elettrico, disinserire la tensione di alimentazione prima del montaggio e di ogni altro intervento di manutenzione dell'apparecchio di illuminazione.

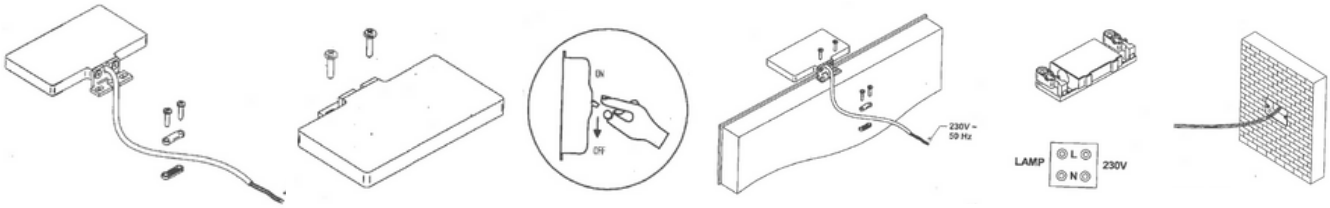

Posizionare l'apparecchio di illuminazione sulla superficie di montaggio e fissare lo stesso con delle apposite viti utilizzando i fori presenti;
Bloccare il cavo esterno dell'apparecchio al telaio con l'apposito ferma cavo in dotazione;
Collegare i cavi di uscita dell'apparecchio di illuminazione ai cavi di alimentazione generale (230 V) tramite una morsettiera di giunzione facendo attenzione a far corrispondere i conduttori;
Reinserire l'alimentazione elettrica dall'interruttore generale dell'impianto.

FARETTO LED

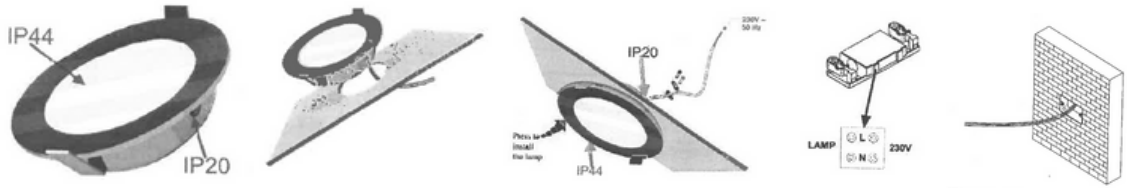

Posizionare l'apparecchio di illuminazione sulla superficie di montaggio facendo attenzione a far passare i cavi di alimentazione nell'apposito foro di incasso e premere fino ad inserimento dell'apparecchio di illuminazione;
Bloccare il cavo esterno dell'apparecchio al telaio con l'apposito ferma cavo in dotazione;
Collegare L=conduttore colore marrone e N= conduttore colore celeste tramite morsettiera ai rispettivi conduttori dell'impianto elettrico come da scherma riportato nelle istruzioni e fissare la morsettiera una volta eseguiti i collegamenti;
Reinserire l'alimentazione elettrica dall'interruttore generale dell'impianto.

SPECCHIERA CON BARRA LED AD INCASSO

Apparecchi destinatl esclusivamente per interni.
L'installazione può richiedere il coinvolgimento di personale qualificato.

Agendo sull'interruttore generale dell'impianto elettrico, disinserire la tensione di alimentazione prima del montaggio e di ogni altro intervento di manutenzione dell'apparecchio di illuminazione.

Esempio specchiera con barra LED

Far passare il cavo della barra LED nel foto presente nel cappello della specchiera.
Tirare il cavo e incassare la barra LED nello scasso presente nel cappello della specchiera.

Cavo barra LED nel foto del cappello

Collegare l'estremità del cavo al trasformatore in dotazione seguendo le indicazioni polo positivo (+) e polo negativo (-). Nel cavo il polo positivo sarà segnato con una linguetta adesiva.

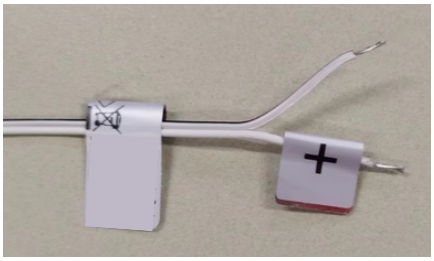

Estremità del cavo della lampada LED

Collegare tramite morsettiera il trasformatore ai rispettivi conduttori dell'impianto elettrico e fissare la morsettiera una volta eseguiti i collegamenti.

Trasformatore nello scasso

Con l'utilizzo di scotch biadesivo fissare il trasformatore nello scasso presente sul retro della specchiera.
Reinserire l'alimentazione elettrica dall'interruttore generale dell'impianto.

Collegare il cavo della barra LED

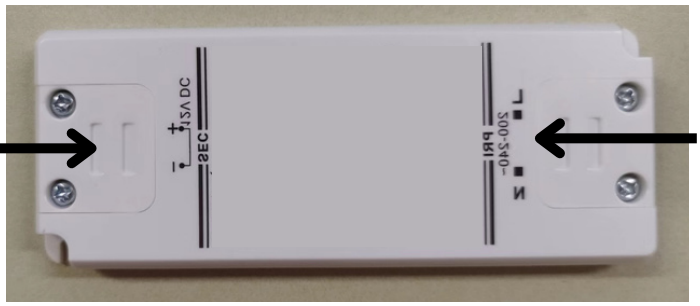

Collegare il cavo a muro

Foto esempio del trasformatore

SPECCHIERA PANORAMICA

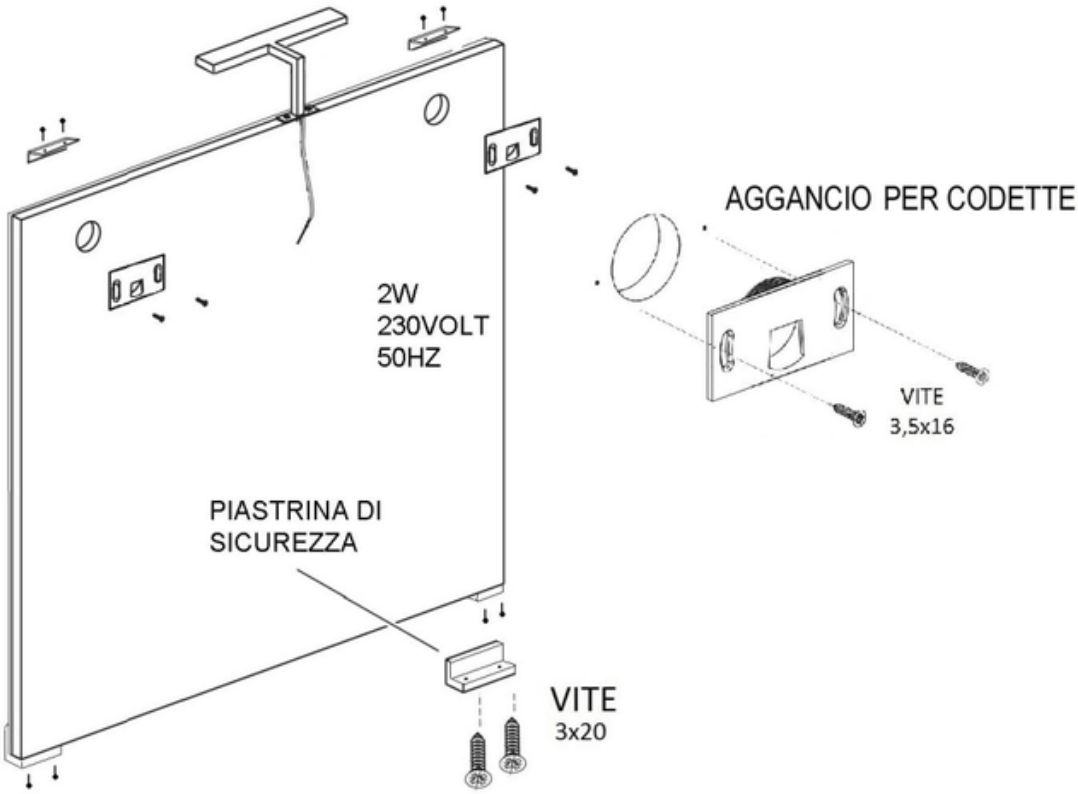

La confezione ferramenta contiene:

n° 02 agganci per codette

n° 02 codette per fischer

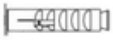
n° 02 fischer d.10mm,

n° 04 piastrine di sicurezza per specchio con n° 08 viti 3 x 20,

n° 4 viti 3,5 x 16 per fissaggio agganci per codetta

AVVERTENZA

In caso di ribaltamento o di caduta, il mobile può provocare lesioni di grave entità, anche fatali. Per evitare tale rischio è necessario fissare adeguatamente il mobile alla parete. Le modalità di fissaggio dipendono dalla tipologia e dalla resistenza della vostra parete, pertanto il materiale di fissaggio (es. tasselli, ganci, viti) eventualmente presenti nella confezione, viene fornito a titolo puramente indicativo e andrà quindi correttamente verificato ed eventualmente sostituito a seconda del caso. Consigliamo vivamente di rivolgervi a personale specializzato di vostra fiducia per definire la scelta dei corretti accessori.

Il mobile può necessitare di collegamento di parti elettriche e/o idrauliche. L'istallazione deve essere effettuata in conformità alle normative vigenti da parte di personale abilitato.

SAVINI
INDUSTRIA
ARREDOBAGNO

Contrada Cancelli 10 - 64035
Castilenti - Teramo
tel. 0861999225